УСТРОЙСТВО СТАТИЧЕСКОГО АВР
постоянного тока
САВР -24В-50А -1U-K
САВР-60В-32А -1U-K
САВР-220В-10А -1U-K
САВР-220В-16А -1U-K
САВР-220В-20А -1U-K
САВР-24В-50А-1U-А
САВР-60В-32А-1U-А
САВР-220В-10А-1U-А
САВР-220В-16А-1U-А
САВР-220В-20А-1U-А

РУКОВОДСТВО ПО ЭКСПЛУАТАЦИИ
И ПАСПОРТ

1.НАЗНАЧЕНИЕ.

Устройство статического АВР (САВР) предназначено для обеспечения высокой надежности электропитания ответственного оборудования путем резервирования электропитания с помощью двух независимых источников.

2. ОСНОВНЫЕ ТЕХНИЧЕСКИЕ ХАРАКТЕРИСТИКИ.

САВР выполняется на напряжение постоянного тока 24,60 и 220В и обеспечивает подключение двух источников постоянного напряжения. САВР имеет местную световую и дистанционную сигнализацию об исчезновении напряжения от любого из входного источника и выходного напряжения устройства. Коммутация потребителей осуществляется автоматическим выключателем (АВ) по положительному полюсу (в схеме с общим катодом) и по отрицательному полюсу (в схеме с общим анодом).

Основные технические характеристики приведены в таблице 1.

Таблица1.

Параметр / Тип САВР	Максимальный выходной ток, А	Номинальное входное напряжение, В	Максимальное входное напряжение, В	Автоматический выключатель	Клеммники входа и выхода
САВР-24В-50А -1U-K	50	24	36	ABB SH202L C-50	AVK10
САВР-60В-32А -1U-K	32	60	80	ABB SH202L C-32	AVK10
САВР-220В-10А-1U-K	10	220	300	OEZ MINIA LPN-DC-10C-2	AVK10
САВР-220В-16А-1U-K	16	220	300	OEZ MINIA LPN-DC-16C-2	AVK10
САВР-220В-20А-1U-K	20	220	300	OEZ MINIA LPN-DC-20C-2	AVK10
САВР-24В-50А -1U-A	50	24	36	ABB SH202L C-50	AVK10
САВР-60В-32А -1U-A	32	60	80	ABB SH202L C-32	AVK10
САВР-220В-10А-1U-A	10	220	300	OEZ MINIA LPN-DC-10C-2	AVK10
САВР-220В-16А-1U-A	16	220	300	OEZ MINIA LPN-DC-16C-2	AVK10
САВР-220В-20А-1U-A	20	220	300	OEZ MINIA LPN-DC-20C-2	AVK10

3. СХЕМА ПОДКЛЮЧЕНИЯ.

Схема подключения устройства САВР с общим катодом представлена на рис.1.

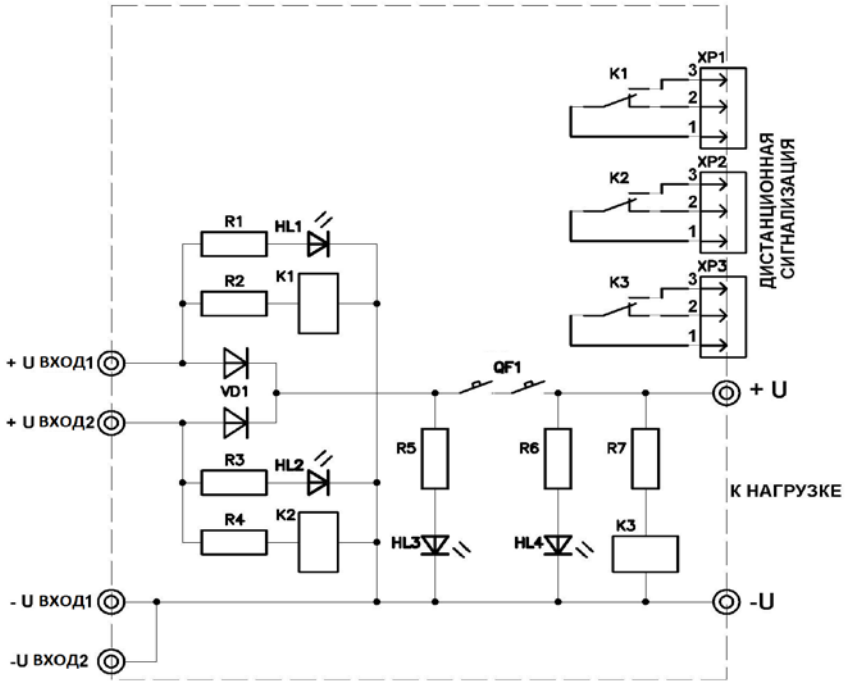

Рис. 1. Электрическая схема подключения САВР с общим катодом.

Схема подключения устройства САВР с общим анодом представлена на рис.2.

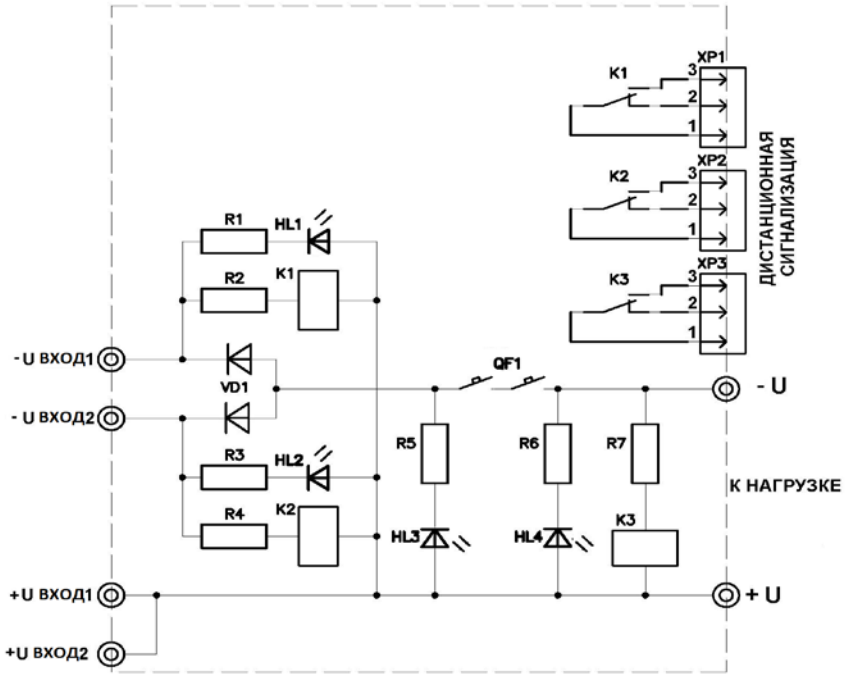

Рис. 2. Электрическая схема подключения САВР с общим анодом.

4. ГАБАРИТНЫЙ ЧЕРТЕЖ.

Габаритный чертеж устройства САВР представлен на рис.3.

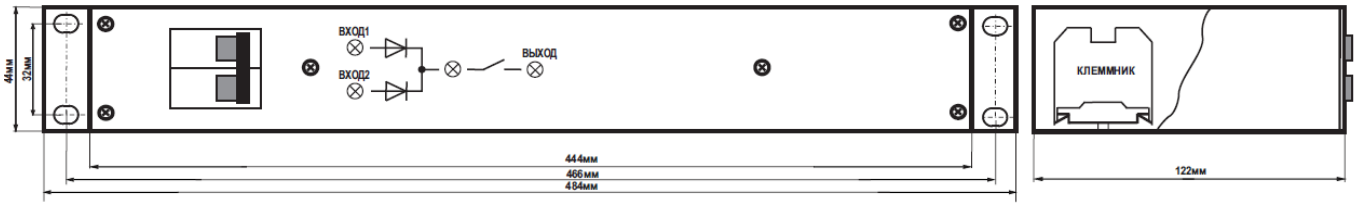

Рис. 3.

Габариты устройства предполагают установку в 19-дюймовую стойку с размером ячейки 1U.

5. ПОДКЛЮЧЕНИЕ К УСТРОЙСТВУ САВР И ВВОД В РАБОТУ.

Отключить АВ и подключить с соблюдением полярности к клеммам типа AVK обесточенные кабели от входных источников и нагрузки. Состыковать разъемы дистанционной сигнализации (см. рис.4). Подать напряжение от первого входного источника и проверить работу местного светового и дистанционного контроля напряжения от первого источника. При этом должен светиться зеленый светодиод «ВХОД1» и разомкнуться нормально замкнутый контакт соответствующего реле контроля (см. рис.4).Подать напряжение от второго источника и проверить работу местной и дистанционной сигнализации наличия напряжения от второго источника аналогично проверке первого. Включить АВ и проверить наличие напряжения на клеммах нагрузки и свечение светодиода «ВЫХОД»

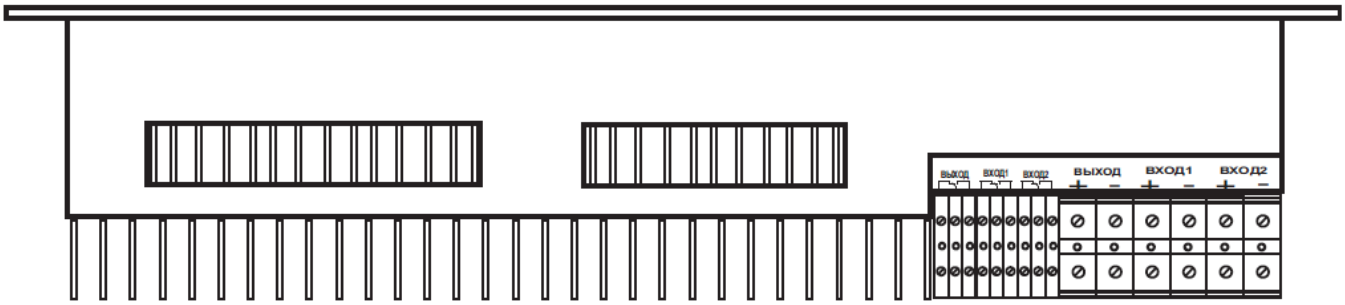

Рис. 4. Подключение входных источников и нагрузки (вид сверху).

УСТРОЙСТВО СТАТИЧЕСКОГО АВР

САВР -24В-50А -1U-K
САВР-60В-32А -1U-K
САВР-220В-10А -1U-K
САВР-220В-16А -1U-K
САВР-220В-20А -1U-K
САВР-24В-50А-1U-А
САВР-60В-32А-1U-А
САВР-220В-10А-1U-А
САВР-220В-16А-1U-А
САВР-220В-20А-1U-А

ПАСПОРТ

Устройство статического АВР САВР-24В-50А-К-1U,САВР-60В-32А-К-1U,САВР-220В-10А-К-1U,САВР-220В-16А-К-1U,САВР-220В-20А-К-1U,САВР-24В-50А-А-1U,САВР-60В-32А-А-1U,САВР-220В-10А-А-1U,САВР-220В-16А-А-1U,САВР-220В-20А-А-1U предназначено для резервирования электропитания потребителя напряжением 24, 60 и 220В постоянного тока соответственно.

1.Основные технические характеристики.

Параметр / Тип САВР	Номинальное входное напряжение, В	Максимальное выходное напряжение, В	Максимальн ый выходной ток, А	Автоматический выключатель
САВР-24В-50А -1U-K	24	36	50	ABB SH202L C-50 (BKN C50)
САВР-60В-32А -1U-K	60	80	32	ABB SH202L C-32 (BKN C32)
САВР-220В-10А -1U-K	220	300	10	OEZ MINIA LPN-DC-10C-2
САВР-220В-16А -1U-K	220	300	16	OEZ MINIA LPN-DC-16C-2
САВР-220В-20А -1U-K	220	300	20	OEZ MINIA LPN-DC-20C-2
САВР-24В-50А -1U-А	24	36	50	ABB SH202L C-50 (BKN C50)
САВР-60В-32А -1U-А	60	80	32	ABB SH202L C-32 (BKN C32)
САВР-220В-10А -1U-А	220	300	10	OEZ MINIA LPN-DC-10C-2
САВР-220В-16А -1U-А	220	300	16	OEZ MINIA LPN-DC-16C-2
САВР-220В-20А -1U-А	220	300	20	OEZ MINIA LPN-DC-20C-2

Сопротивление изоляции……. более 10Мом

Электрическая прочность изоляции…….…. 2,5 кВ

Количество подключаемых источников постоянного тока……. 2шт.

2. Климатические условия эксплуатации.

Атмосферное давление, до ……... 60 Кпа (450мм.рт.ст.)

Относительная влажность при температуре окружающей среды +30ºС, не более …… до 95%

Предельная температура окружающей среды при хранении и транспортировании …… -50ºС

3.Масса и габариты.

Масса, не более …….. 2,5кг

Габариты……..… 484 х 122 х 44 мм

4.Комплект поставки.

САВР-_____В-_____А-1U-____ … …….. 1 шт.

Руководство по эксплуатации и паспорт..… 1 шт.

5.Свидетельство о приемке.

САВР-_____В-_____А-1U-___ заводской номер _____ , изготовленный _____ соответствует вышеуказанным требованиям и признан годным к эксплуатации.

Представитель ТК

_____(_____)

М.П.

6.Гарантийные обязательства.

Предприятие-изготовитель гарантирует соответствие САВР вышеуказанным требованиям при соблюдении потребителем заданных электрических режимов, условий эксплуатации, правил транспортирования и хранения.

Гарантийный срок хранения – 6 месяцев с момента изготовления.

Гарантийный срок эксплуатации – 36 месяцев с момента продажи.

Срок службы САВР не менее 20лет.

Фирма (поставщик) производит безвозмездную замену или бесплатный ремонт на своих площадях САВР, отказавшего в течение гарантийного срока эксплуатации при наличии клейма фирмы, паспорта, соблюдения правил хранения, транспортирования и эксплуатации.

Если в период гарантийного срока эксплуатации САВР вышел из строя вследствие неправильного хранения, транспортирования, эксплуатации или других причин по вине потребителя, то ремонт производится за его счет.

Предприятие – изготовитель: ООО «Системы промавтоматики» www.vorpostnsk.ru

тел/факс: (383)-325-12-35 / 325-12-49 e-mail:spa3000@gmail.com